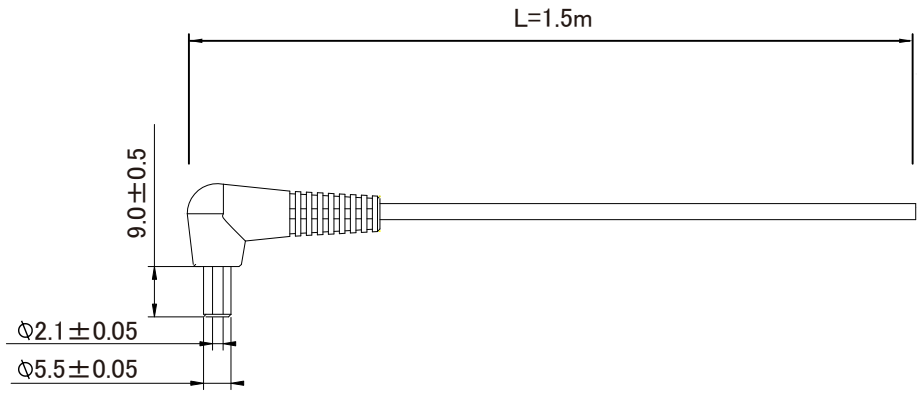

設計	製図	検図	承認	尺度	N/A	名称	DCケーブル 片端L字 片端カット L=1.5m	図番	DRW-AUG26-0777A	品番	DCB-AK008
	JTL 2026.08.04 中島	JTL 2026.08.04 柴田	JTL 2026.08.04 柴田	単位		材質	処理	Telegärtner	日本テレガートナー株式会社		
				公差							